STRIPE Bodenstehende Struktur OP060S

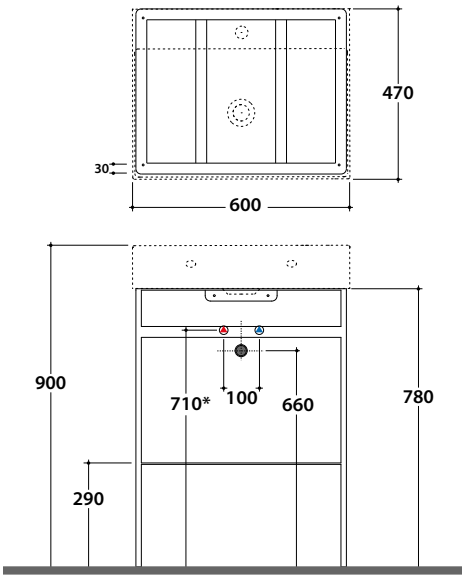

* Für Wasserhähn auf Ablage

Artikel-Nr: **OP060S**

Finish

Nero opaco **AR**

Bianco opaco **BO**

Bodenstehende Struktur aus Stahl 60x47 h78 cm. Gewicht 17,2 Kg.

Informationen zur horizontalen Positionierung der Wasseranschlüsse finden Sie im technischen Datenblatt der ausgewählten Spüle

STRIPE Glasablage OP042S

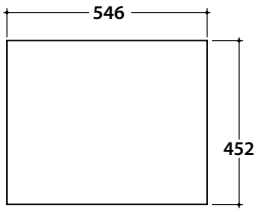

Artikel-Nr: **OP042S**

Finish

Nero opaco **AR**

Bianco opaco **BO**

Glasablage 54,6x45,2 h0,6 cm. Gewicht 3,7 Kg

Passender Waschtisch

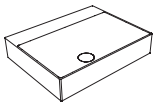

B6R65

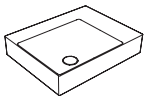

B6R60S

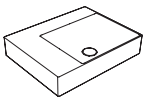

B6R60D